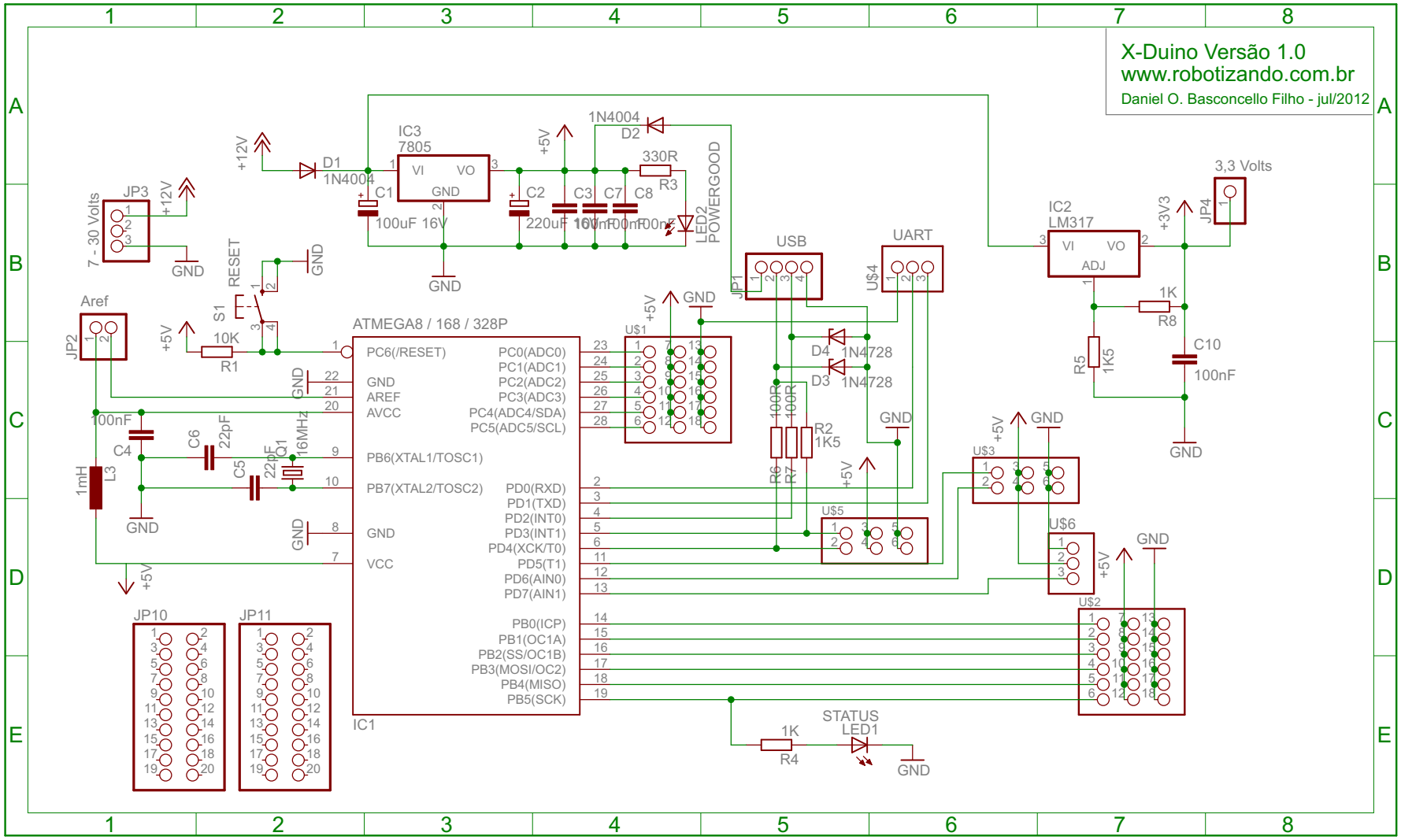

23/07/2012 23:43:51 E:\Trabalhos\Mecatronica\X-Duino\Versão 1.0\xduino_usb_com_3volts-10cm.sch (Sheet: 1/1)